Quarta Divisão MÓVEIS

COD.5448 PRODUTO

CRISTALEIRA TIFANNY

DETALHAMENTO - EXTERNO E INTERNO - PEÇAS

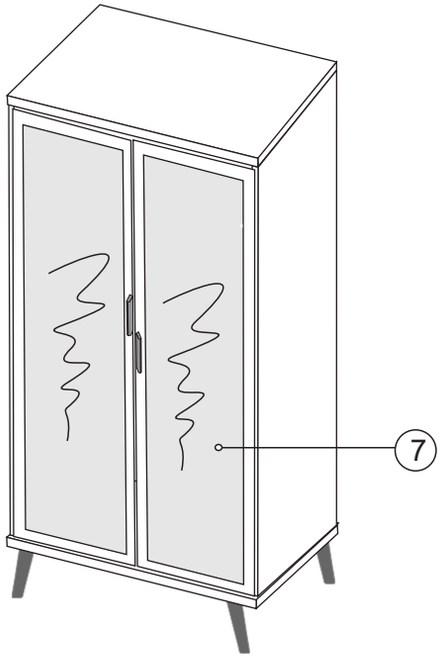

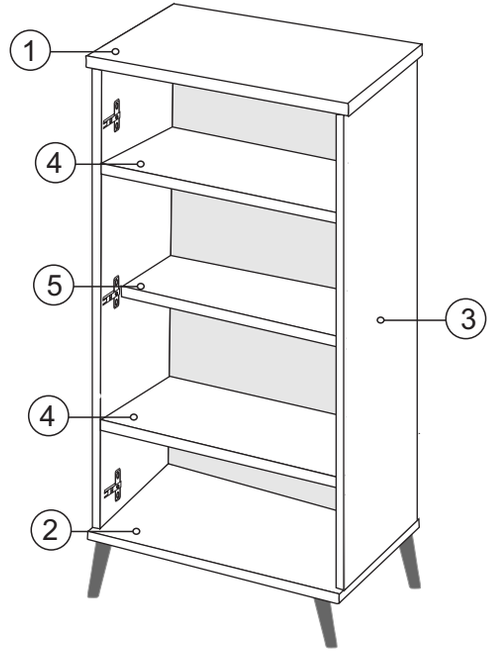

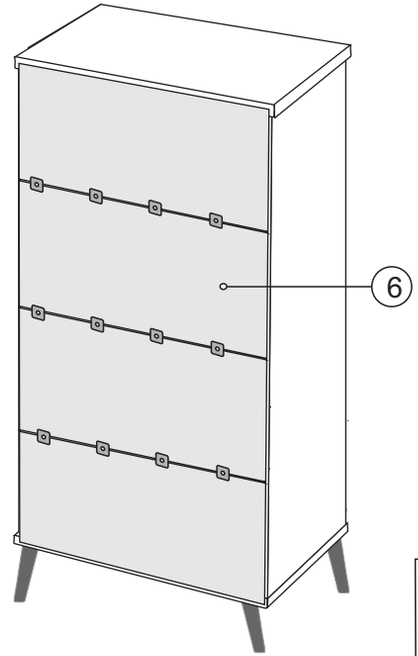

DIMENSÕES DO PRODUTO	CORES
Altura1400 mm **Largura:** 745mm **Profundidade Total:** 360mm	**Código: 1 BRANCO** **Código: 45 ONIX** **Código: 52 CASTANHO** **Código: 53 CHOCOLATE**

TABELA DE PEÇAS E CORES

Peça	Descrição	Medida (mm) Alt x Larg x Prof	Qtde	Código p/ Assistência Técnica	Tabela de Cores do Produto				Matéria Prima
					Branco	Onix	Castanho	Chocolate	
1	Tampo	744x357x15	1	5454	1	45	52	52	MDP
2	Base	744x357x15	1	5455	1	45	52	52	MDP
3	Lateral Dir./Esq.	1195x338x15	2	5456	1	45	52	52	MDP
4	Prateleira	704x338x15	2	5457	1	45	52	52	MDP
5	Prateleira Menor	704x270x15	1	5392	1	45	52	52	MDP
6	Traseiro	732x305x2,5	4	5458	1	45	52	52	MDP
7	Porta Vidro	1185x355x15	2	4521/4680	4680	4680	4521	4521	HDF

ATENÇÃO

PARA SOLICITAR PEÇAS DE REPOSIÇÃO, SEGUIR AS INSTRUÇÕES ABAIXO	. Representante; Encaminhar a assistência através do sistema TekSystem
1º - Informar o modelo do produto e cor, (Ex: 5448-1)	. Lojista; Encaminhar por email - assistenciatecnica@quartadivisaomoveis.com.br
2° - Informar o código da peça, (Ex: 5454)	
3° - Informar o código de Cor da peça, (Ex: 1)	

CRIAÇÃO
12/04/2021

REVISÃO
EB
03/05/2021

Montagem

01 Pessoa

Ferramentas Necessárias (Não fornecidas)

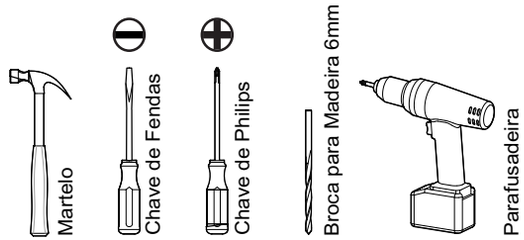

LISTA DE FERRAGENS E ACESSÓRIOS

A — 20 Pçs Cavilha Estriada 6X30mm	B — 36 Pçs PARAFUSO CAB. CHATA PHILIPS 4,0X12mm	C — 16 Pçs Parafuso Cab. Chata Philips 4,0x20mm	D — 10 Pçs Parafuso Cab. Chata Philips 4,5x40mm	E — 06 Pçs Calço Dobradiças	F — 06 Pçs Dobradiças 25mm
G — 04 Pçs Pés Retro 170x55x20mm	H — 60 Pçs Prego 10X10mm	I — 02 Pçs Puxador Plástico 96mm furação	J — 15 Pçs União de Fundo 15x15mm	K — 04 Pçs Cantoneira Metálica 18X18MM 45 GRAUS	L — 01 Pç Sachet P.v.a 20g
M — 01 Pç Adesivo - Logomarca Quarta Divisão Móveis					

Use a régua para identificar os parafusos

Passo 01 Preparar laterais

Preparar as laterais (3),com cavilhas (A) com auxilio de martelo. Fixar calços (E), conforme indicado.

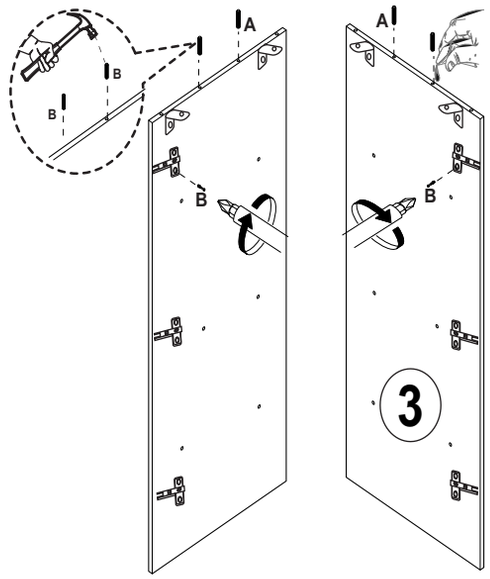

A	08 Pçs
B	16 Pçs
E	06 Pçs
K	04 Pçs

Passo 02 Preparar prateleiras

Preparar as prateleiras(4/5)com cavilhas

Passe cola nas cavilhas

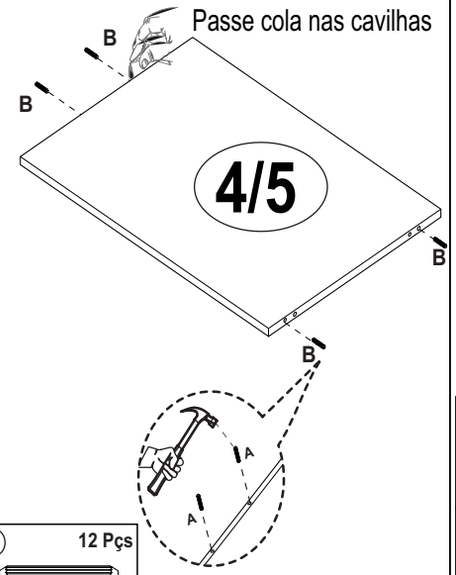

A	12 Pçs

Repetir este processo nas outras prateleiras

Passo 03 Preparar base inferior

Fixar os pés retro (G) com parafuso (C) na peça (2).

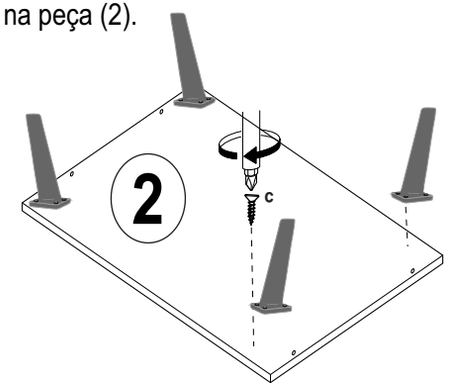

C	16 Pçs
G	04 Pçs

Passo 04 Preparar portas

Fixar as dobradiças (F) com parafuso (B) na porta (7), fixar puxador (I) nas marcações com parafuso (B).

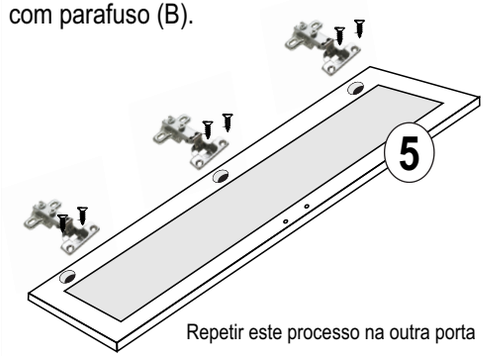

Repetir este processo na outra porta

B	16 Pçs
I	02 Pçs
F	06 Pçs

Passo 05 Fixar as laterais

Fixar as laterais (3) na prateleiras (4/5) com parafuso (D).

Passar cola no furos da lateral

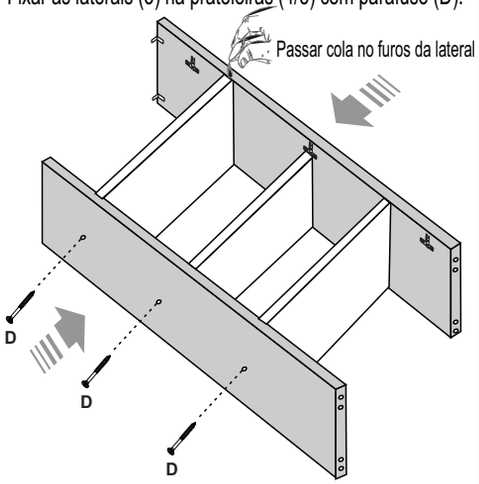

D	06 Pçs

Passo 06 Fixar base inferior

Fixar base inferior (2) com parafuso (C).

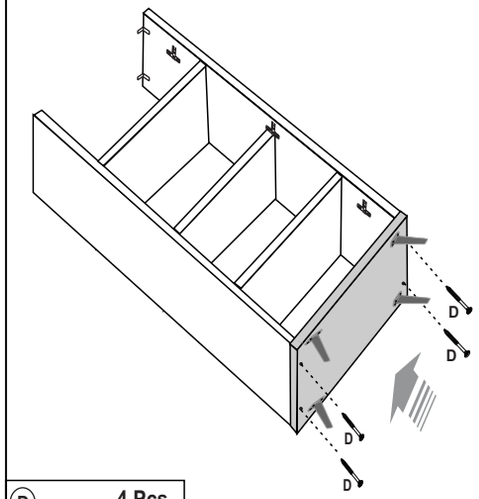

D	4 Pçs

Passo 07 Fixar tampo e pregar traseiro

Fixar tampo (1) com as cantoneiras (K) e parafuso (B).

Pregar os traseiros em todas as prateleiras, lateral, tampo e base ajustando no esquadro.

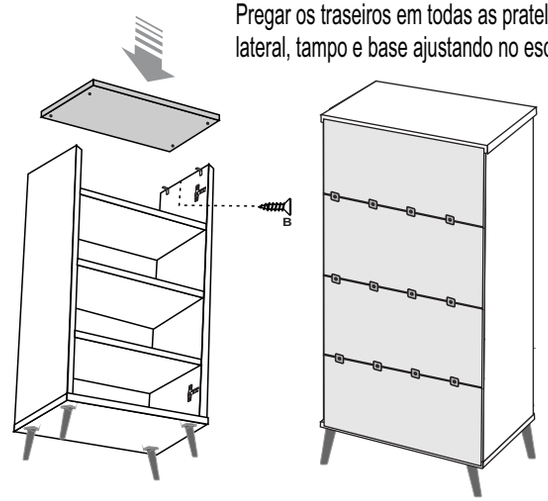

B	04 Pçs	H	60 Pçs	J	15 Pçs

Passo 08 Colocar as portas

Observações:
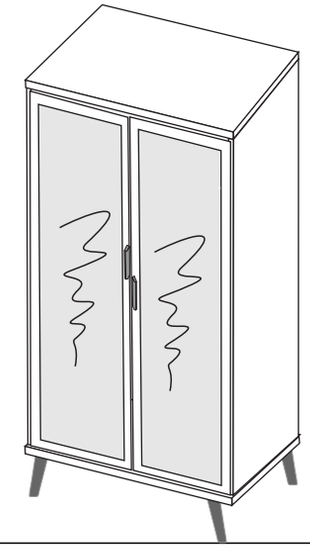
-Parafuso da dobradiça apertado no sentido horário diminui o vão entres as portas e no sentido anti-horário aumenta o vão entre elas.